NICHIDO

図面略歴			
記号	日付	変更・追記内容	担当
A	13.08.26	形状および仕様変更による新規 No.4491 LEN-50D-LEN-50D-ES	今村
A	13.10.21	電線長、長さおよびケーブルロック変更 No.4531	今村
A	14.09.17	ベントフィルター形状変更(φ14の穴廃止)から追記	今村

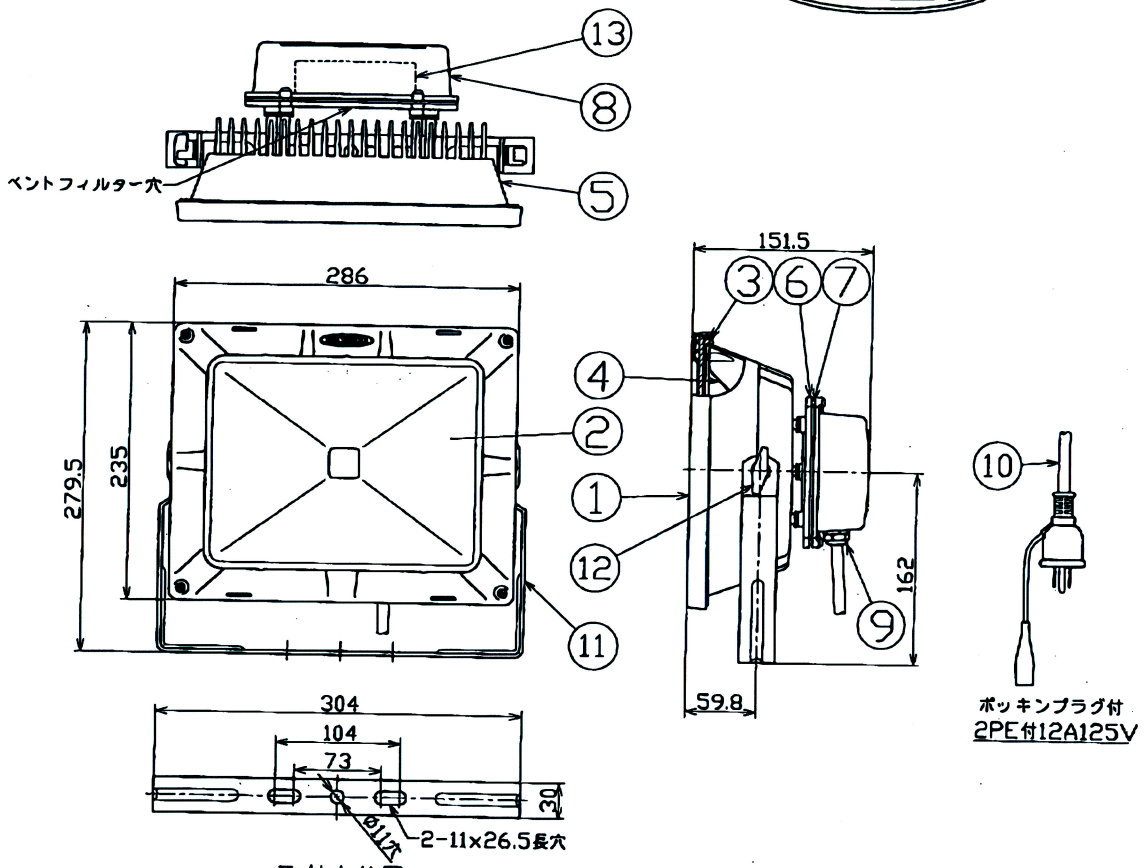

主仕様

型式 / 本体色		白	濃銀
		LEN-50D-ES-WS	LEN-50D-ES-W
		LEN-50D-ES-DBS	LEN-50D-ES-DB
光色		電球色	昼白色
定格電圧		100V	
周波数		50/60Hz	
定格電流		0.57A	0.55A
消費電力		55.6W	55.7W
LED光源		50W	
照射角度		150°	
照度	1m	2145Lx	1850Lx
	2m	552Lx	500Lx
	3m	257Lx	232Lx
	4m	150Lx	136Lx
	5m	98Lx	90Lx
定格光束		4500Lm	5000Lm
色温度		2500K	5000K
寿命		約4万時間	
防水規格		IP65	
適応温度		-40~50℃	
質量		4.0kg	

注1)：寿命は光束が70%まで低下するまでの時間です。
表示は設計値であり、製品の寿命を保証するものではありません。
注2)：照度は反射率などを含む当社実測値の為、使用環境下により異なります。

No	品名	材質	備考	個数	コード	コード番号名称
13	電源	-	LEN-50D用	1	55495	LEN-50D用 電源
12	角度調節ツマミ	-	M8x15	2	52774	AT200用角度調整ツマミ
11	本体取付枠	SS400	塗装	1	白:54190 濃銀:54410	LBL-50W用 本体取付枠 (白)or(濃銀)
10	電源コード	VCT	0.75sqx3芯x3m	1	55542●	VCT0.75x3x3m ポッキン
9	ケーブルロック	Bs	ネッケルメッキ	1	55952	LEN-30/50W兼用 ケーブルロック
8	電源カバー	ADC	塗装	1	白:54347 濃銀:54495	LEN-30/50W兼用 電源カバー(白色)or(濃銀)
7	電源側パッキン	シリコン	-	1	55953	LEN-30/50W兼用 電源側パッキン
6	電源取付台	ADC	塗装	1	白:55950 濃銀:55951	LEN-30/50W兼用 電源取付台(白色)or(濃銀)
5	本体ケース	ADC	塗装	1	白:54348 濃銀:54491	LEN-50W用 本体ケース (白色)or(濃銀)
4	反射板	アルミ		1	54349	LEN-50W用 反射板
3	フロント側パッキン	シリコン	本体内部	1	54350	LEN-50W用 フロント側パッキン
2	強化ガラス板	-		1	54351	LEN-50W用 ガラス
1	フロント枠	ADC	塗装	1	白:- 濃銀:-	-

コード番号末尾に●の記載がある物は過去に変更があった部品

型式	備考	コード
LEN-50D-ES-W	本体色:白 光色:昼白色	12413
LEN-50D-ES-WS	本体色:白 光色:電球色	12412
LEN-50D-ES-DB	本体色:濃銀 光色:昼白色	12418
LEN-50D-ES-DBS	本体色:濃銀 光色:電球色	12419

COMPONENTS 品名	エコナイター50W	APPD 承認	CHCK 検図	DESN 設計	DFT 製図
MODEL 型式	LEN-50D-ES-W(S) LEN-50D-ES-DB(S)				
MATERIAL 材質	REMARKS 備考				
3AD ANGLE 第三角法	SCALE 尺度 1/4	作成日	2008.10.10		
NICHIDO IND.CO.LTD 日動工業株式会社	出図コード ZK-A3X	LEN-50D-ES			